שיפורים בטורבינות אדים
באמצעות תוכנת CFD

יוסף סיני , מיה עמנואל
אורמת מערכות בע"מ
ת.ד. 68, אזור התעשייה יבנה, 81100
טלפון 9433777 – 08 , פקס 9439901 - 08

ORMAT SYSTEMS LTD proprietary information

T-S curves

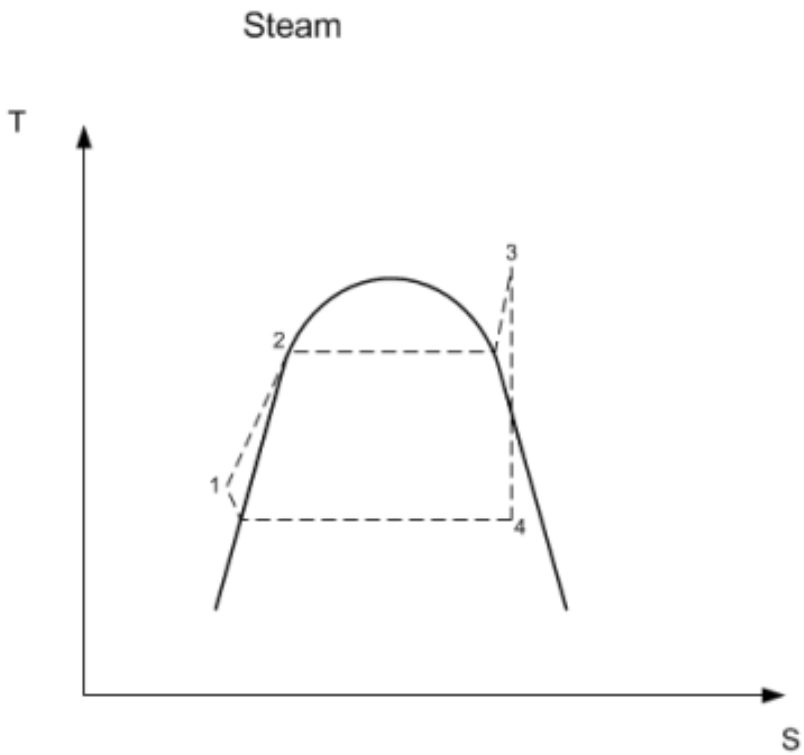

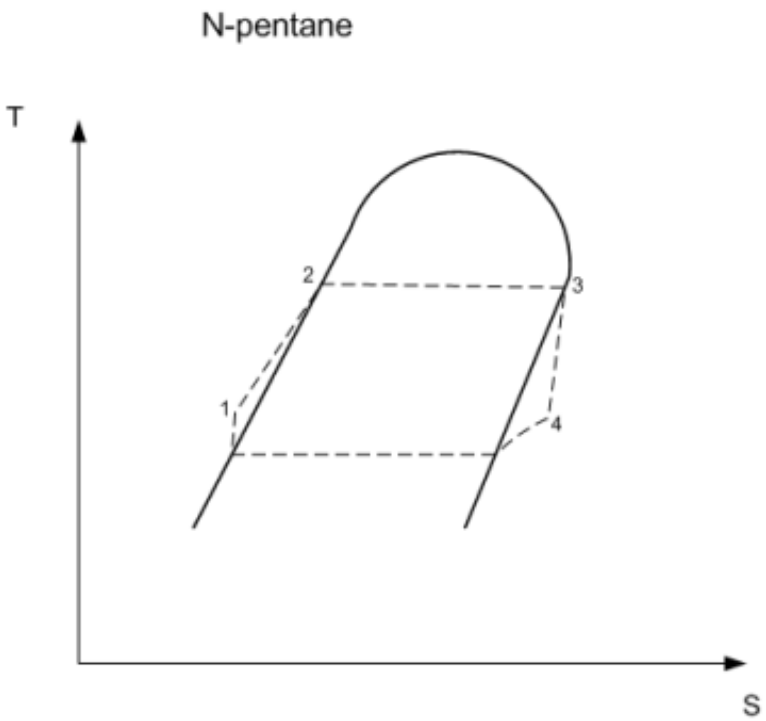

ORMAT SYSTEMS LTD proprietary information

חתך טורבינה

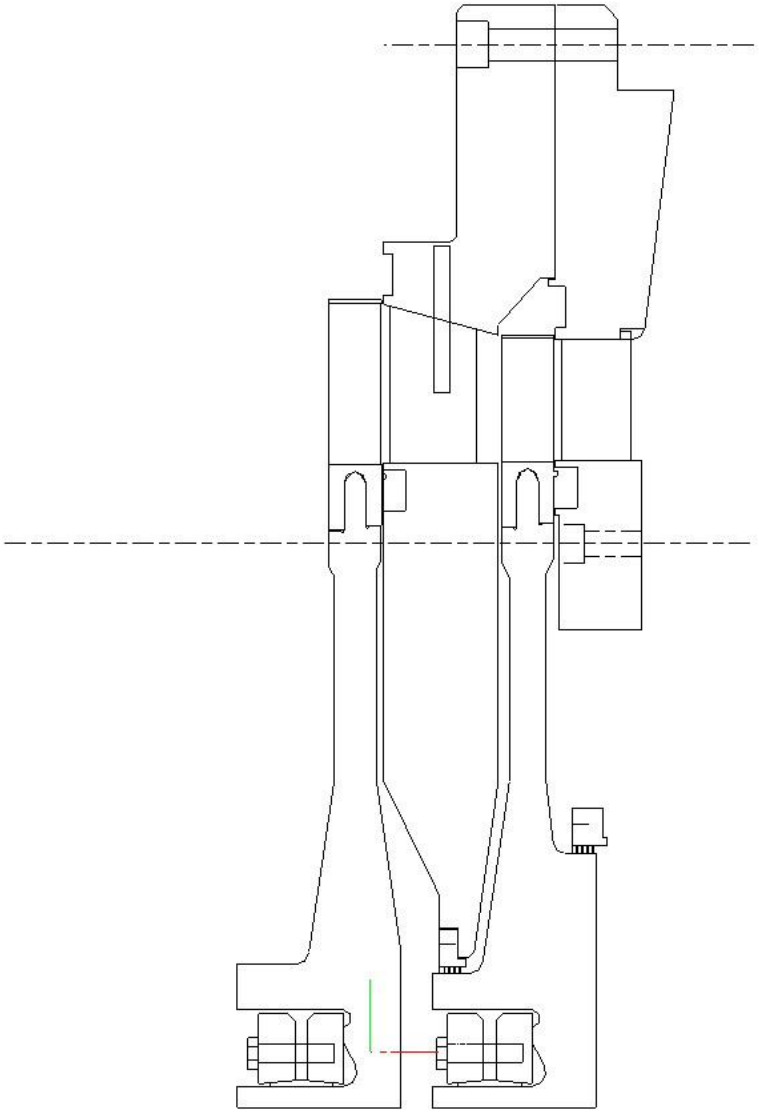

ORMAT SYSTEMS LTD proprietary information

בית כניסה לטורבינה

Option B-1

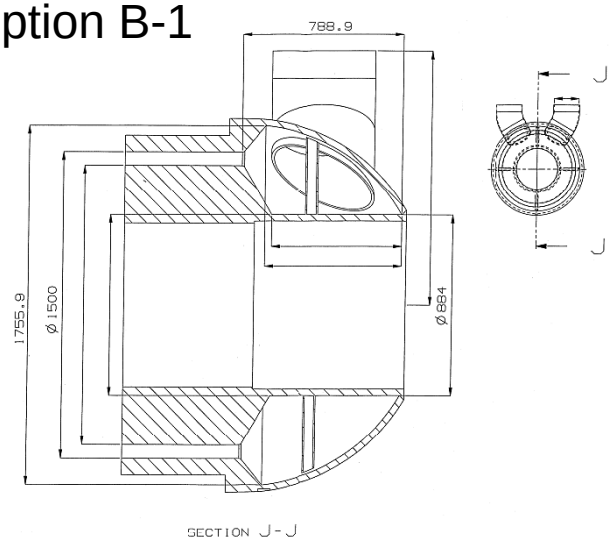

Option C

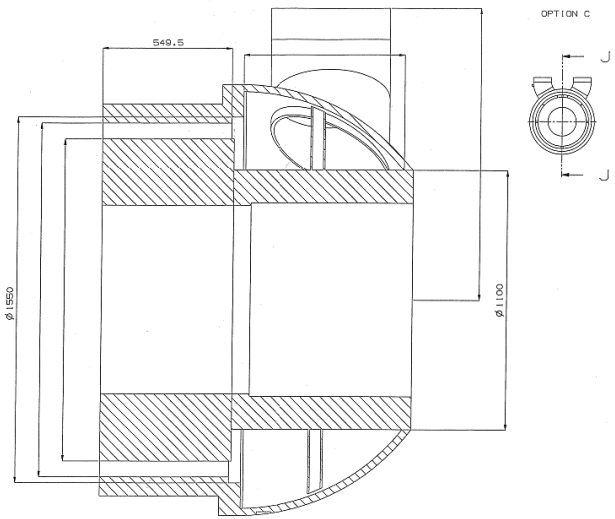

Option E

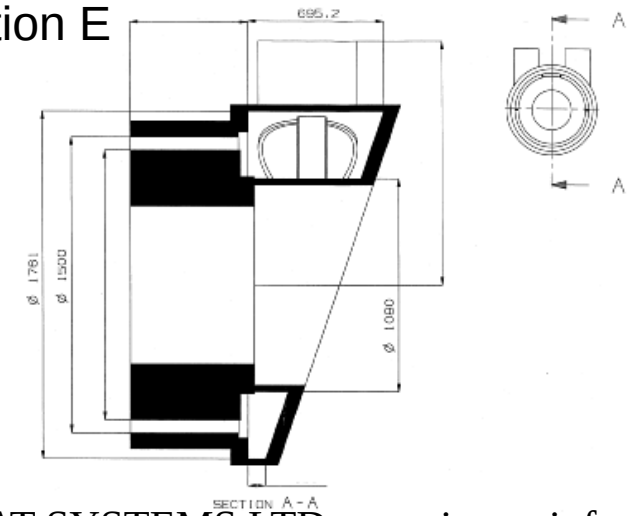

Option	Absolute Pressure [Pa]		ΔP	
	Inlet	Outlet	[Pa]	[PSI]
A	472291.33	463712.40	8578.93	1.24
B	472291.33	460987.14	11304.19	1.64
B-1	472291.33	467424.67	4866.33	0.71
C	472291.33	459014.35	13276.98	1.93
D	472291.33	470491.74	1799.59	0.26
E	472291.33	460982.55	11308.78	1.64

ORMAT SYSTEMS LTD proprietary information

מהירויות בחתך בית הטורבינה

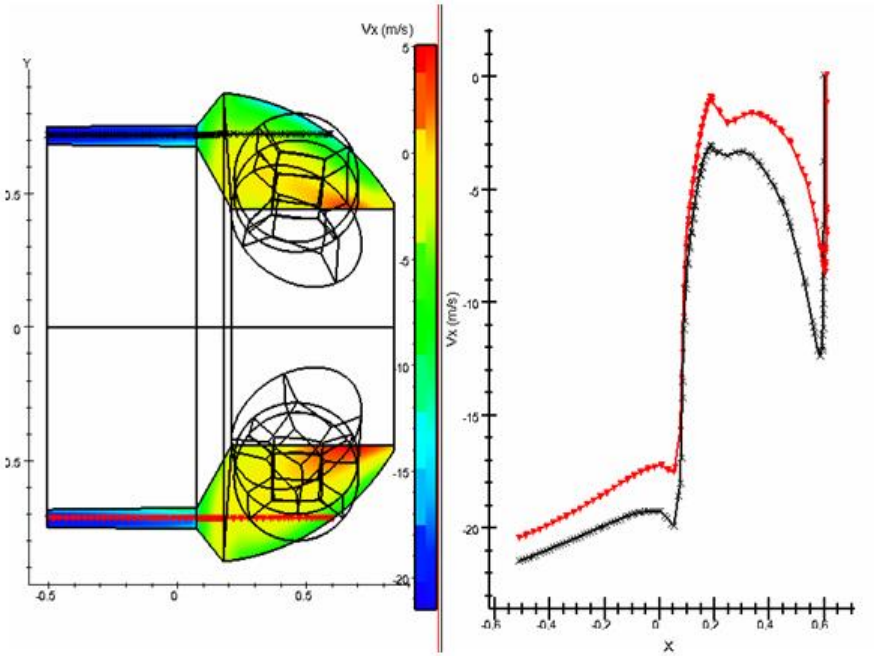

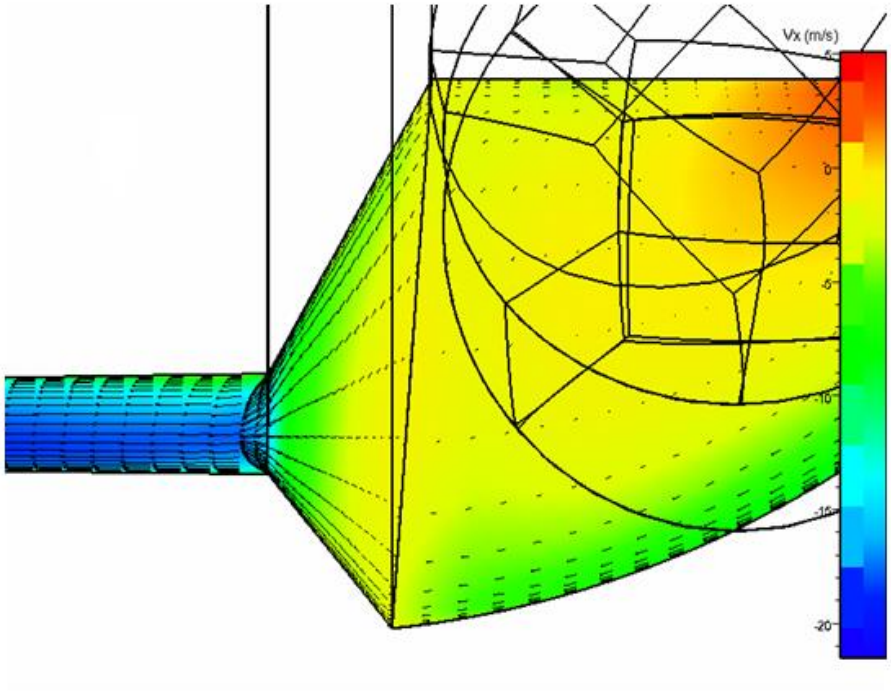

ORMAT SYSTEMS LTD proprietary information

לחצים בחתך בית הטורבינה

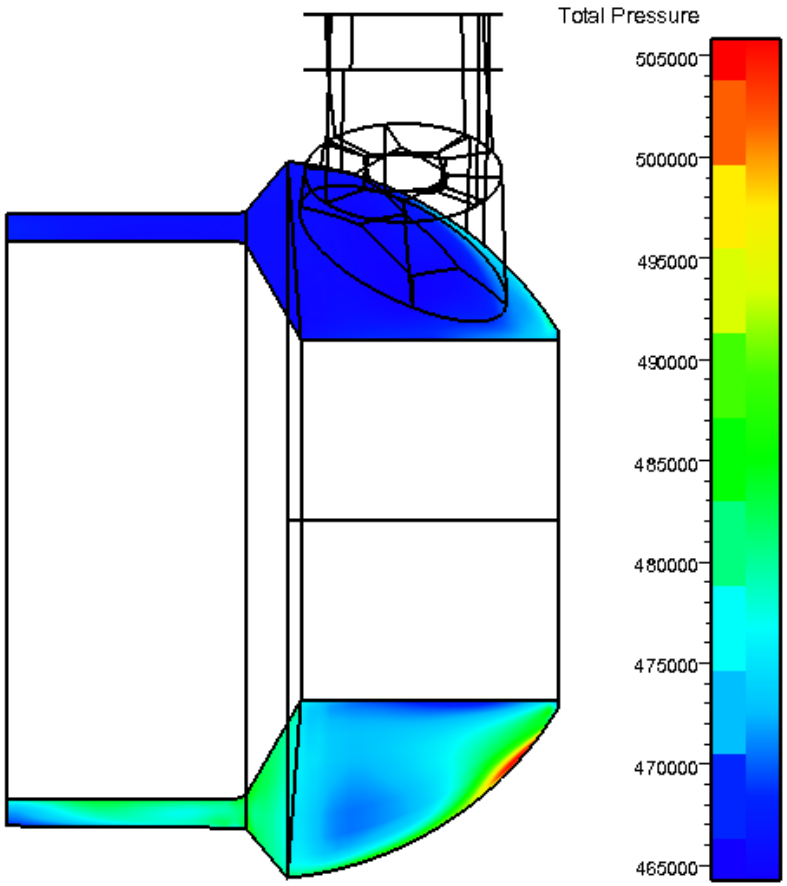

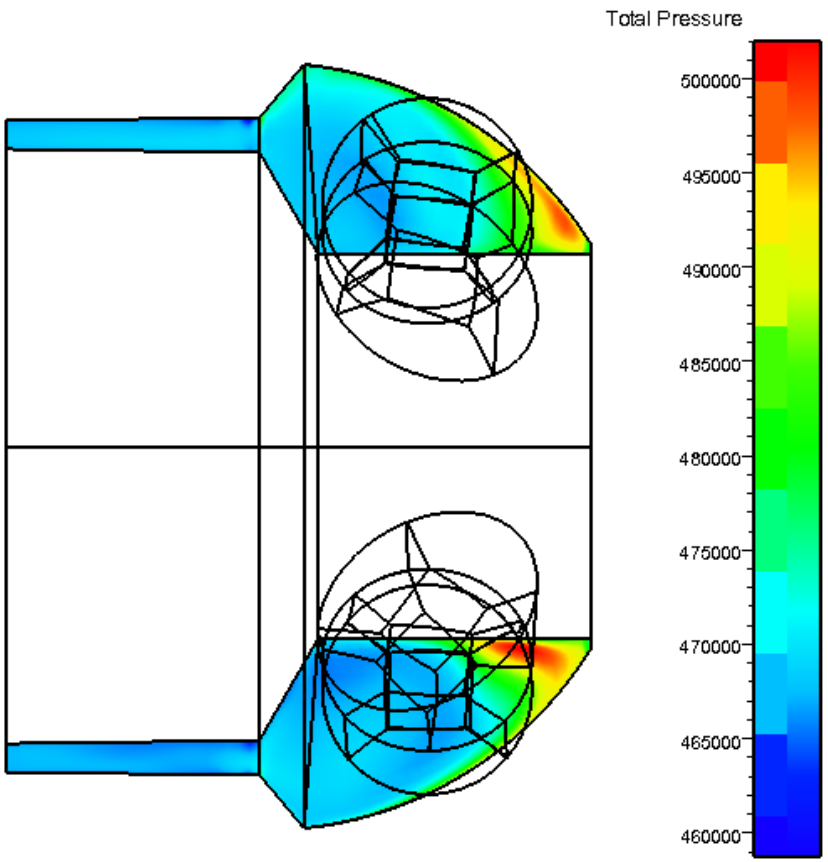

ORMAT SYSTEMS LTD proprietary information

לחצים בחתך בית הטורבינה

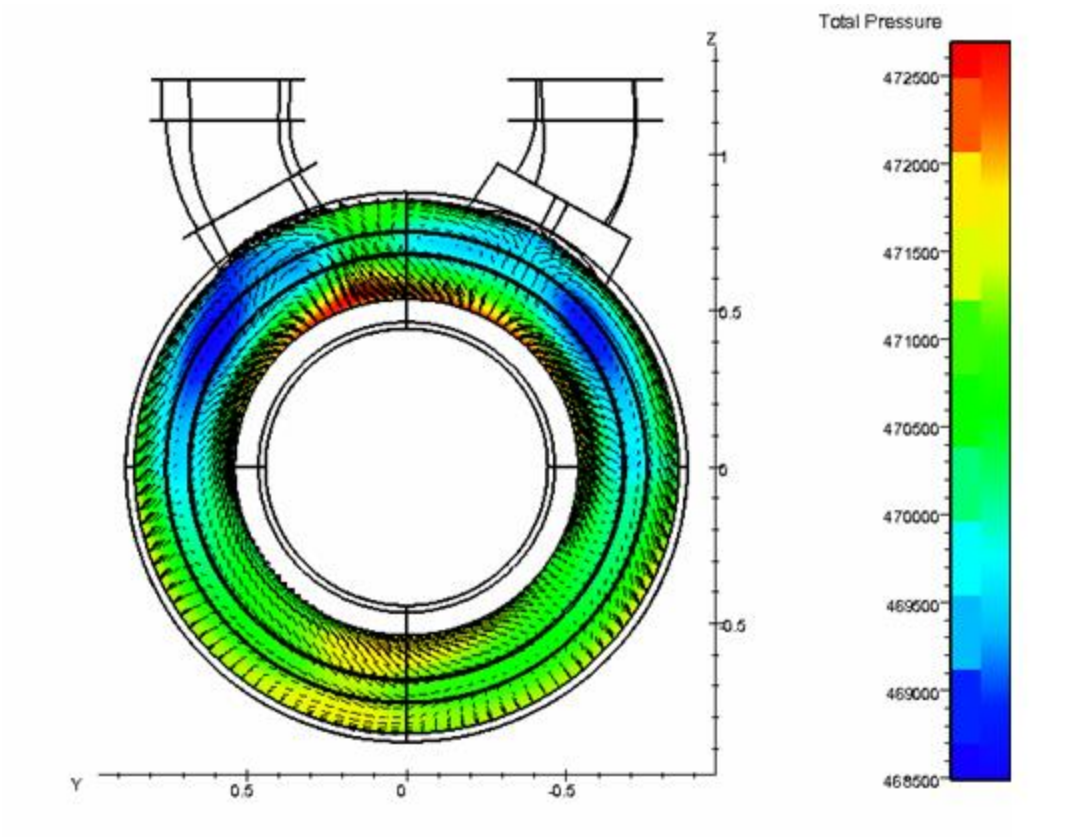

ORMAT SYSTEMS LTD proprietary information

מהירות (וקטורים וערך מוחלט) בטורבינה

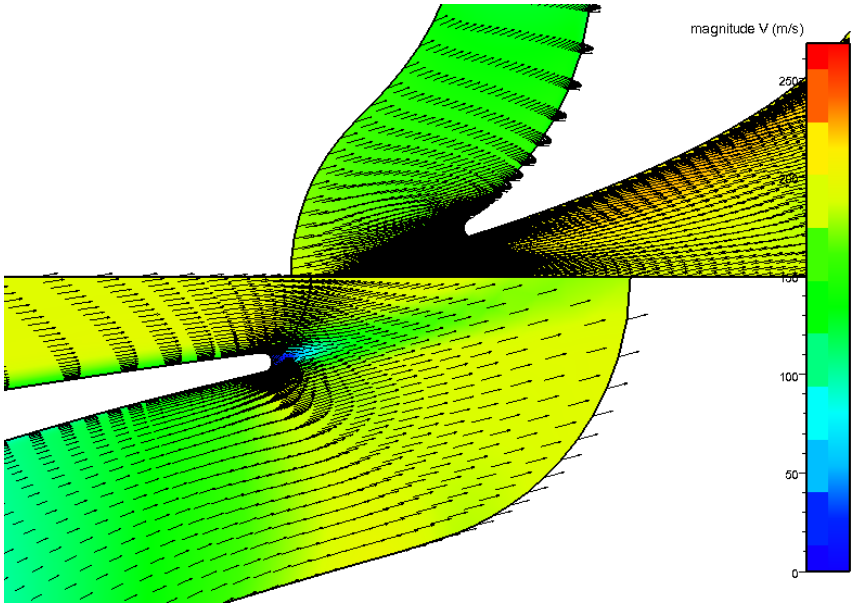

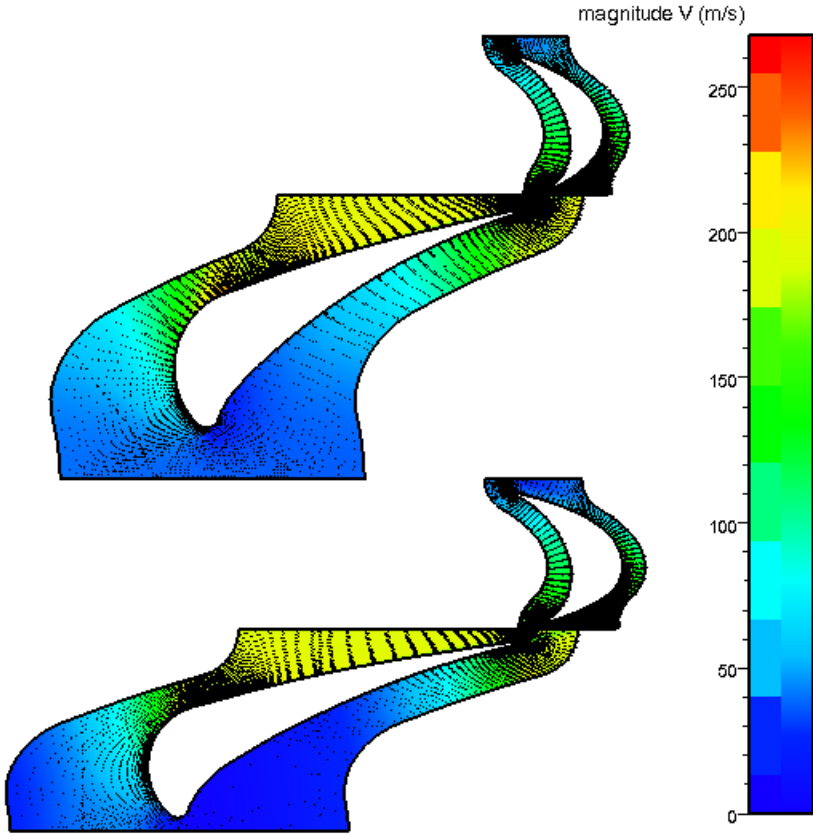

ORMAT SYSTEMS LTD proprietary information

מהירות צירית ולחץ טוטלי בטורבינה

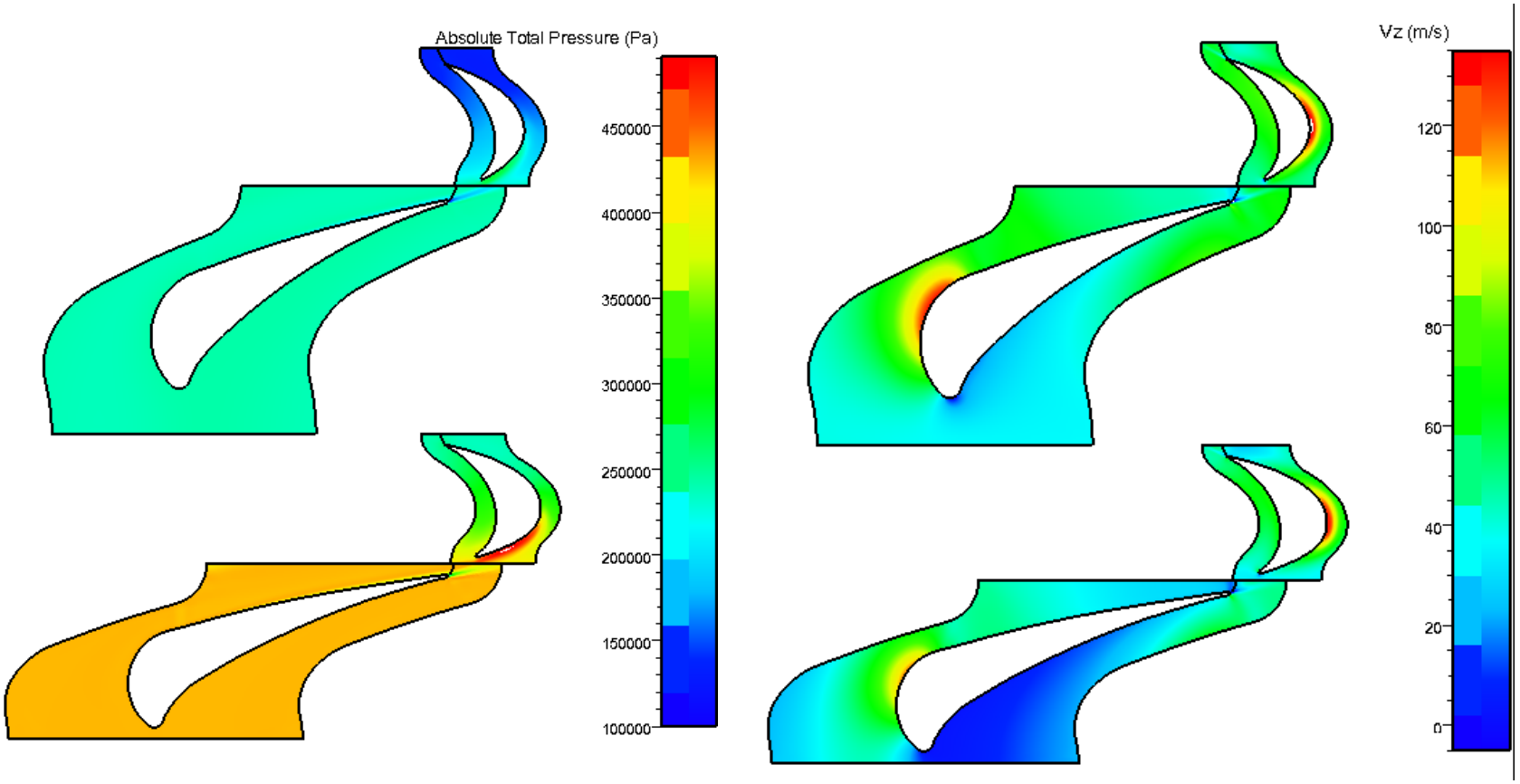

ORMAT SYSTEMS LTD proprietary information

נצילות טורבינה

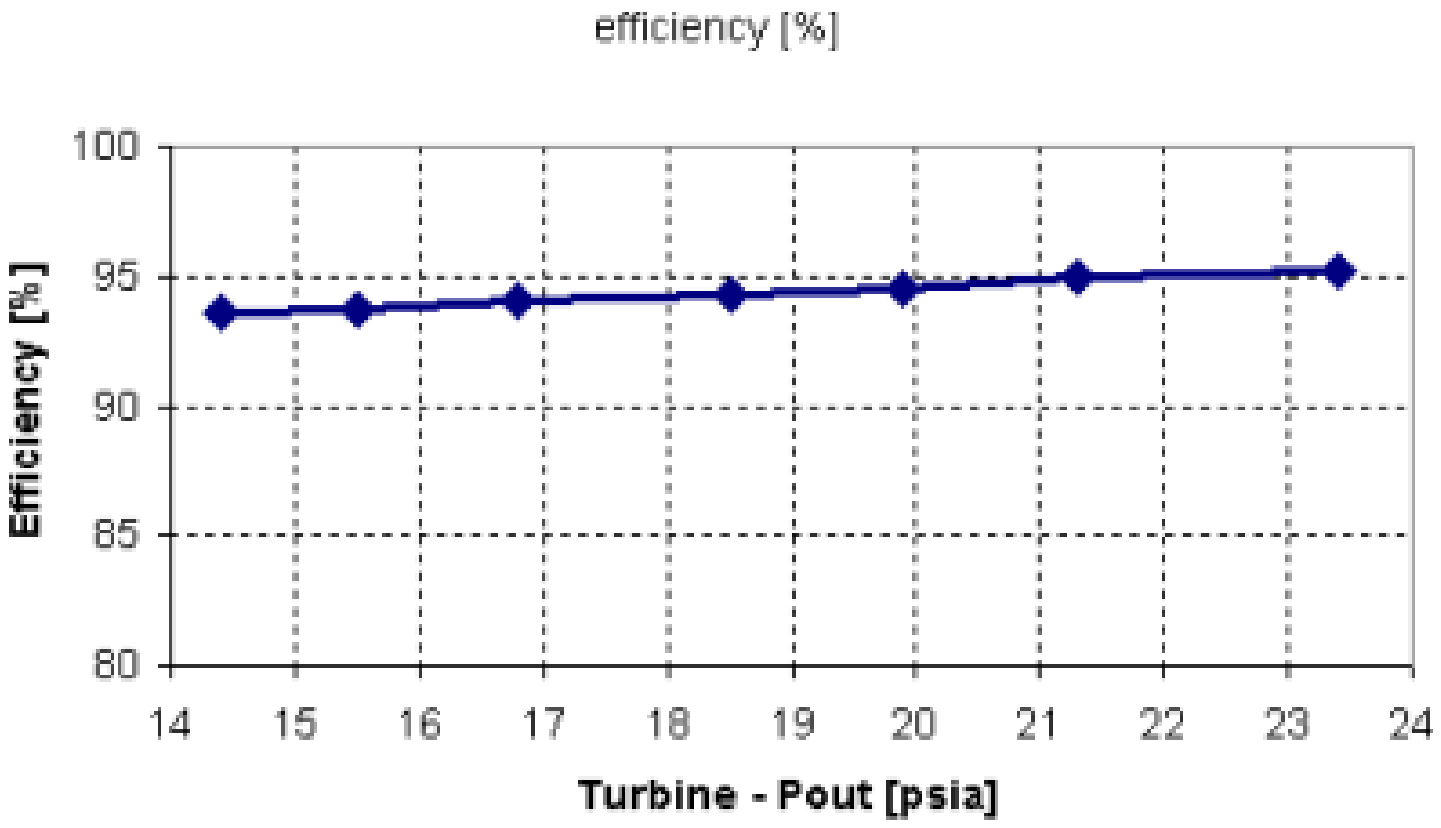

ORMAT SYSTEMS LTD proprietary information

השוואת נצילויות טורבינה

Computation name	Description	Efficiency %
design	Ormesa turbine Tin=398.76°K, Pin=1133500Pa, Pout=155822Pa, Isopentane	91.282
project_ormesa_I	increase distance between stator and rotor at the first stage (2.5)	91.581
project_ormesa_II	increase distance between stator and rotor at the second stage (2.5)	91.376
project_ormesa_IV	increase distance between stator and rotor at both stages (4.5)	91.256
project_ormesa_-2	rotation of the first rotor -2°	90.389
project_ormesa_+2	rotation of the first rotor +2°	92.191
project_ormesa_-2_(R2)	rotation of the second rotor -2°	90.615
project_ormesa_+2_(R2)	rotation of the second rotor +2°	92.002
project_ormesa_V	increase distance between stator and rotor at both stages (4.5)+ rotation of the first rotor +2°	92.107
project_ormesa_VI	increase distance between stator and rotor at both stages (3.5)	91.108
project_ormesa_VII	increase distance between stator and rotor at both stages (3)+ rotation of the first rotor +2°	92.243
project_ormesa_VIII	rotation of the first rotor +2° and rotation of the second rotor +2°	92.815
project_new_ormesa_a	new profile +2°	91.304
project_new_ormesa_b	new profile +4°	91.296
project_new_ormesa_c	new - rotation of the rotors +2°	92.865

ORMAT SYSTEMS LTD proprietary information

תכונות מכאניות של להב כפונקציה של גובה הלהב

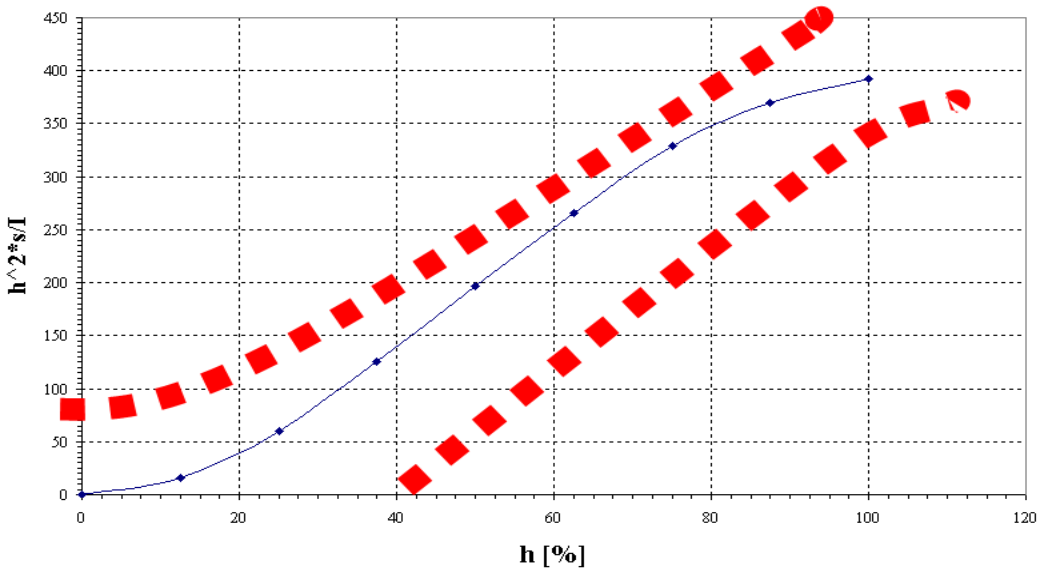

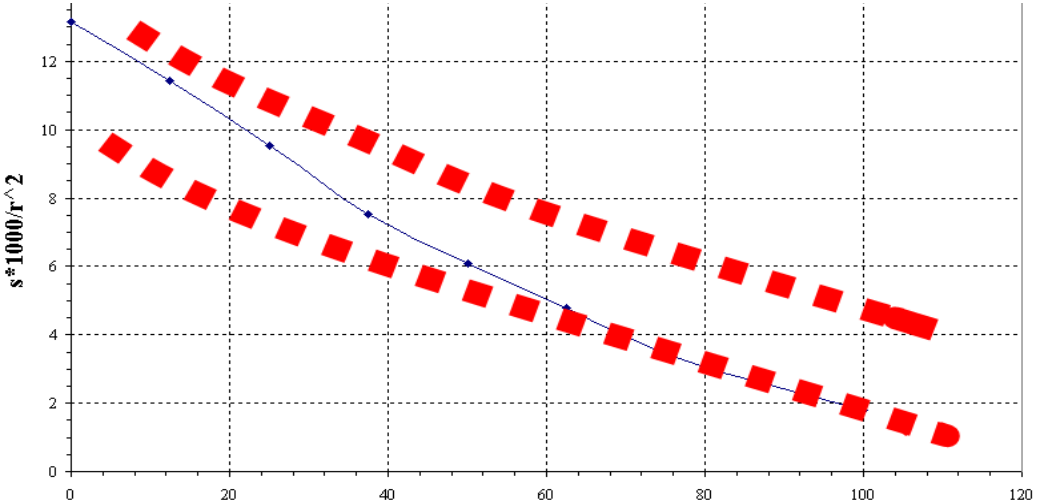

ORMAT SYSTEMS LTD proprietary information

זווית כניסה של הלהב כפונקציה של גובה הלהב

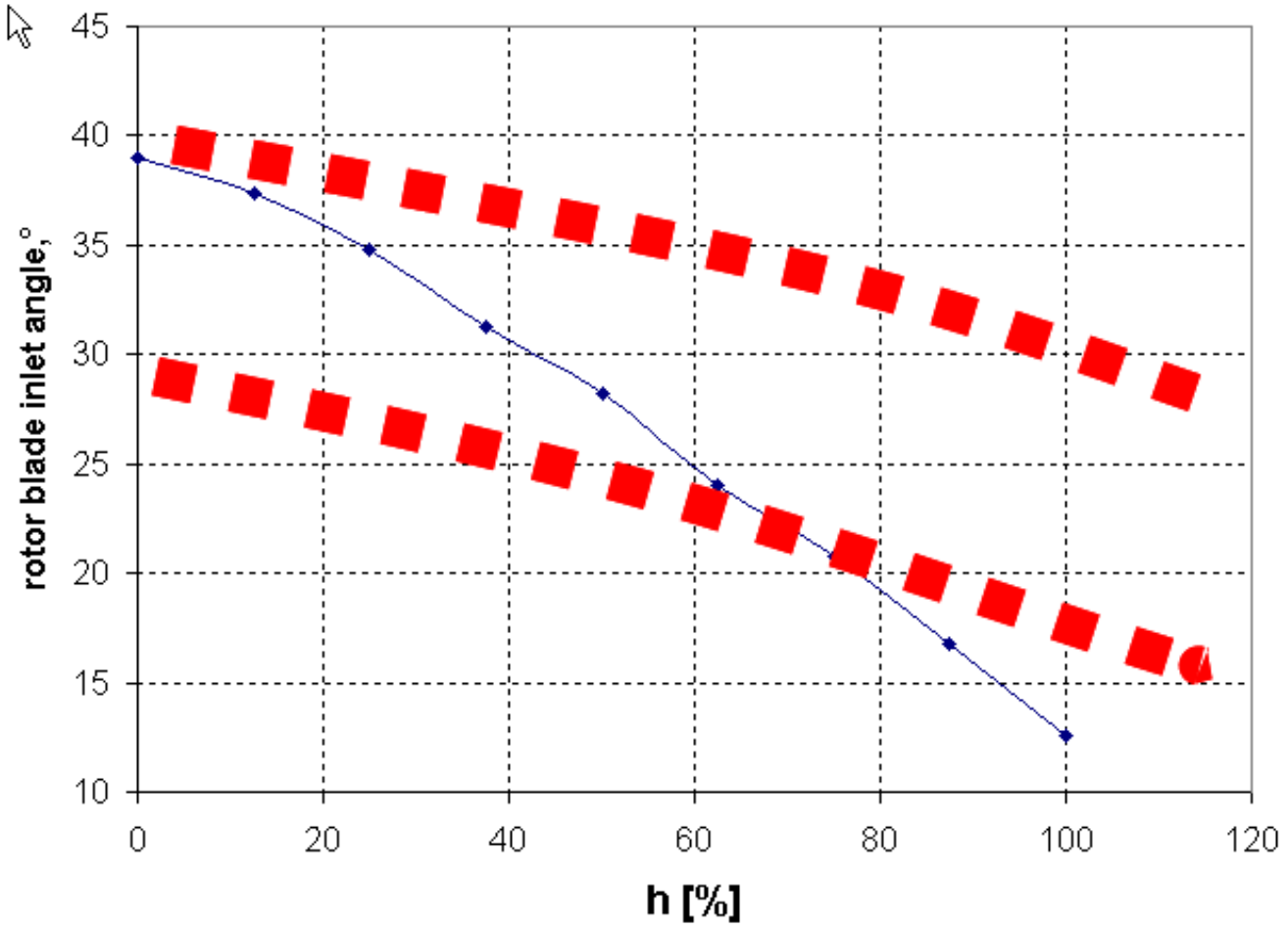

ORMAT SYSTEMS LTD proprietary information